MESA MULTIJOGOS 3 EM 1

WMG50251

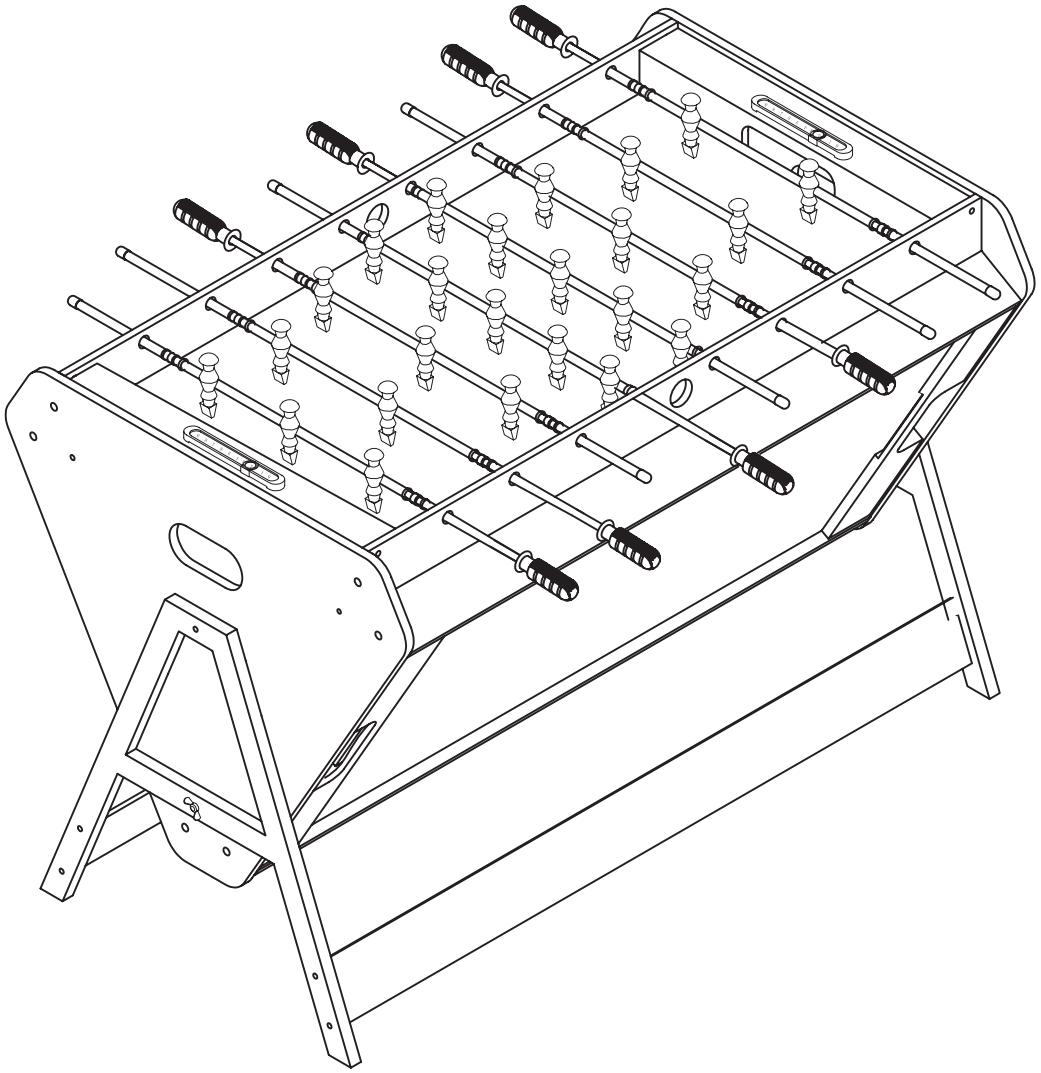

AHEAD SPORTS

WIN.MAX

PEÇAS

#1 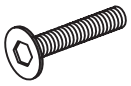 PARAFUSO 2 PEÇAS	**#2**  ARRUÉLA 6 PEÇAS	**#3**  PORCA 2 PEÇAS	**#4** 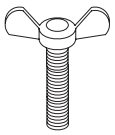 PARAFUSO BORBOLETA 2 PEÇAS
#5 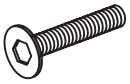 PARAFUSO 20 PEÇAS	**#6**  ARRUÉLA 22 PEÇAS	**#7** 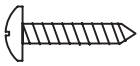 PARAFUSO 8 PEÇAS	**#8** 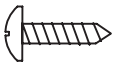 PARAFUSO 4 PEÇAS
#9 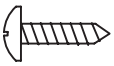 PARAFUSO 4 PEÇAS	**#10**  ALLEN 1 PEÇA	**#11**  CHAVE DE BOCA 1 PEÇA	**#12** 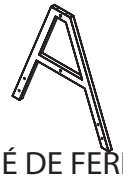 PÉ DE FERRO 1 PEÇA
#13 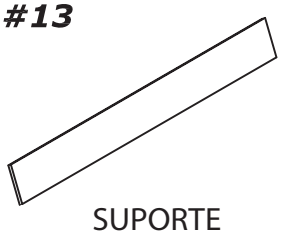 SUPORTE 2 PEÇAS	**#14**  PAINEL LATERAL 2 PEÇAS	**#15** 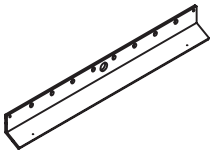 PAINEL A 2 PEÇAS	**#16** 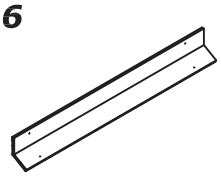 PAINEL B 1 PEÇA
#17 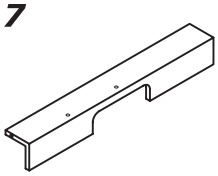 PAINEL TRASEIRO 2 PEÇAS	**#18** 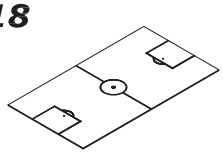 PAINEL DE JOGO A 1 PEÇA	**#19** 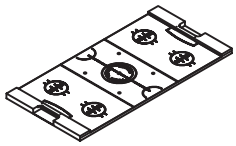 PAINEL DE JOGO B 1 PEÇA	**#20** 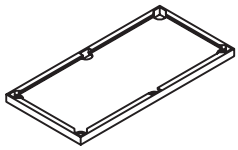 PAINEL DE JOGO C 1 PEÇA
#21 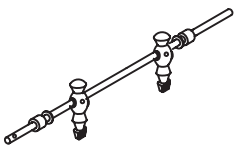 2 JOGADORES A 1 PEÇA	**#22** 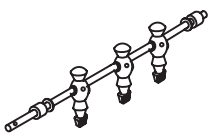 3 JOGADORES A 2 PEÇAS	**#23** 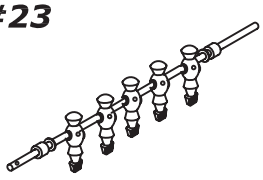 5 JOGADORES A 1 PEÇA	**#24** 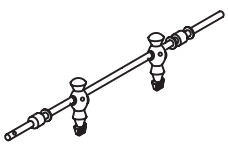 2 JOGADORES B 1 PEÇA

PEÇAS

#25 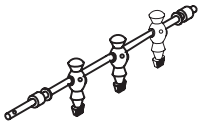 3 JOGADORES B 2 PEÇAS	***#26*** 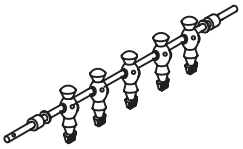 5 JOGADORES B 1 PEÇA	***#27*** 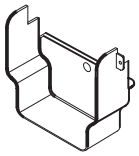 RECEPIENTE 2 PEÇAS	***#28***  CABO 8 PEÇAS
#29  CAPA 8 PEÇAS	***#30*** 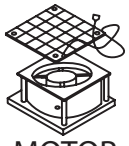 MOTOR 1 PEÇA	***#31***  BOLA 2 PEÇAS	***#32*** 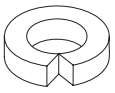 TUBO MANGUEIRA 8 PEÇAS
#33 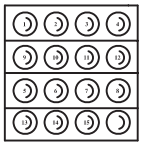 BOLA DE BILHAR 1 CONJUNTO	***#34*** 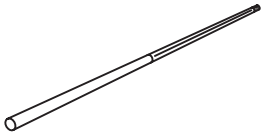 TACO DE BILHAR 2 PEÇAS	***#35***  TRIÂNGULO 1 PEÇA	***#36*** 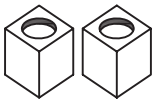 GIZ 2 PEÇAS
#37 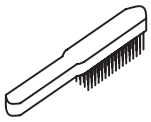 ESCOVA 1 PEÇA	***#38*** 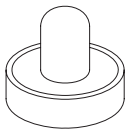 REBATEDOR 2 PEÇAS	***#39*** 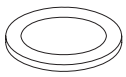 DISCO DE HOCKEY 2 PEÇAS	***#40***  PARAFUSO 4 PEÇAS

Fase 1:

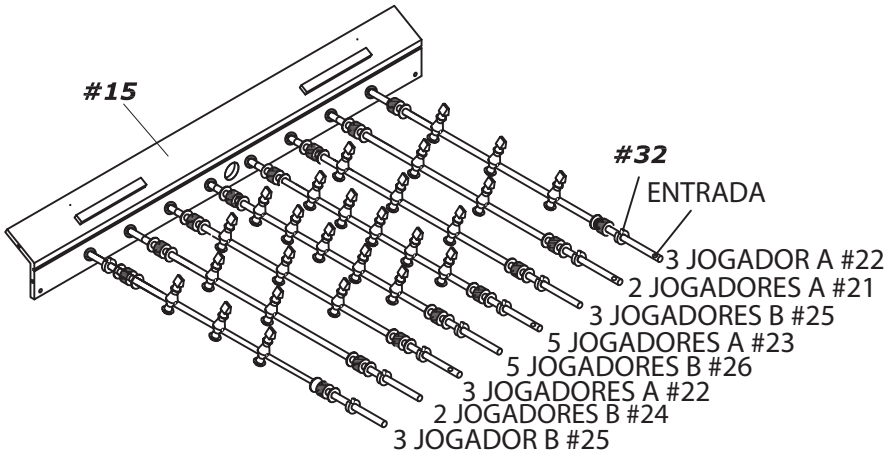
#15
#32
ENTRADA
3 JOGADOR A #22
2 JOGADORES A #21
3 JOGADORES B #25
5 JOGADORES A #23
5 JOGADORES B #26
3 JOGADORES A #22
2 JOGADORES B #24
3 JOGADOR B #25

Fase 2:

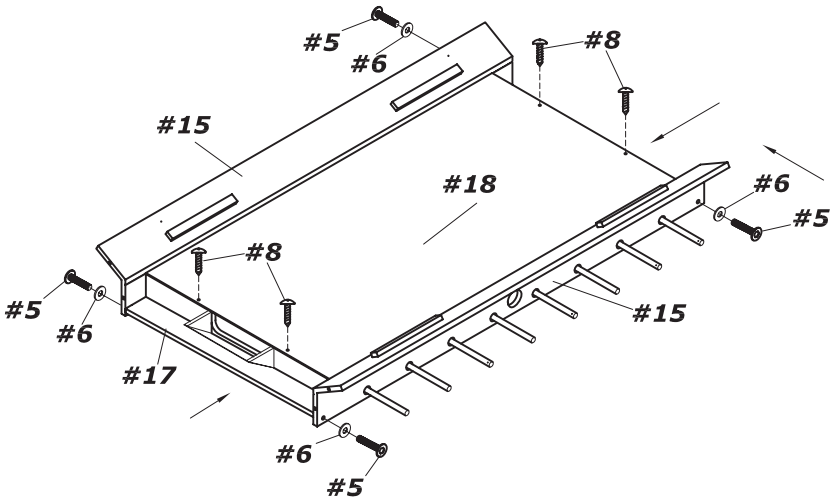
#5
#6
#8
#15
#18
#6
#5
#8
#5
#6
#15
#17
#6
#5

Fase 3:

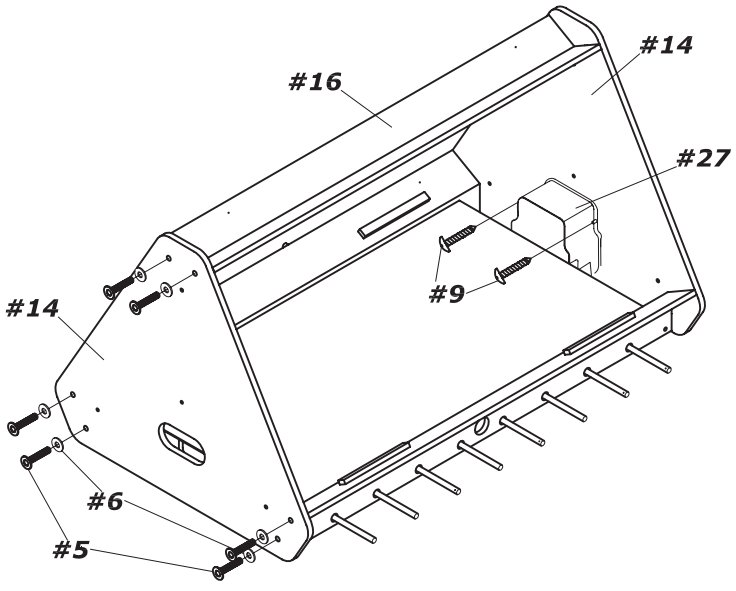

Fase 4:

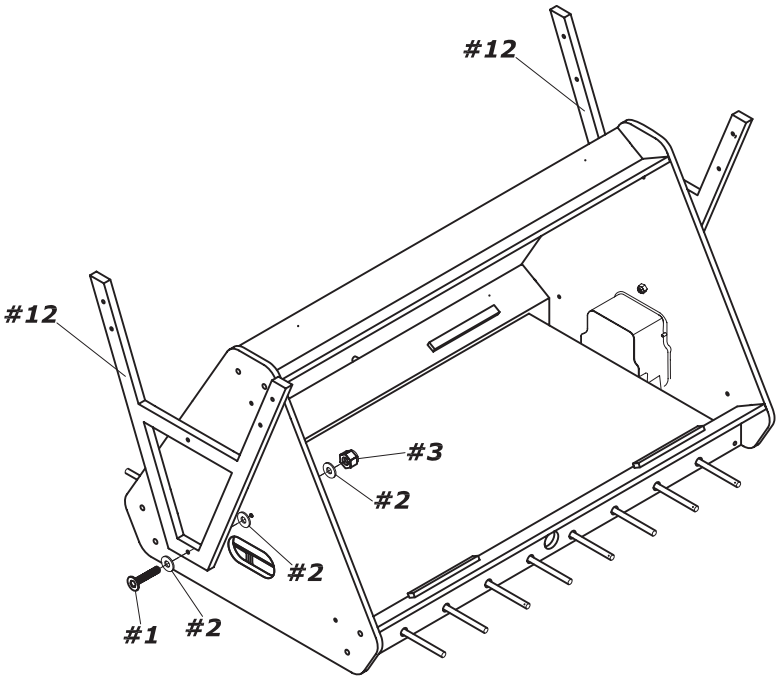

Fase 5:

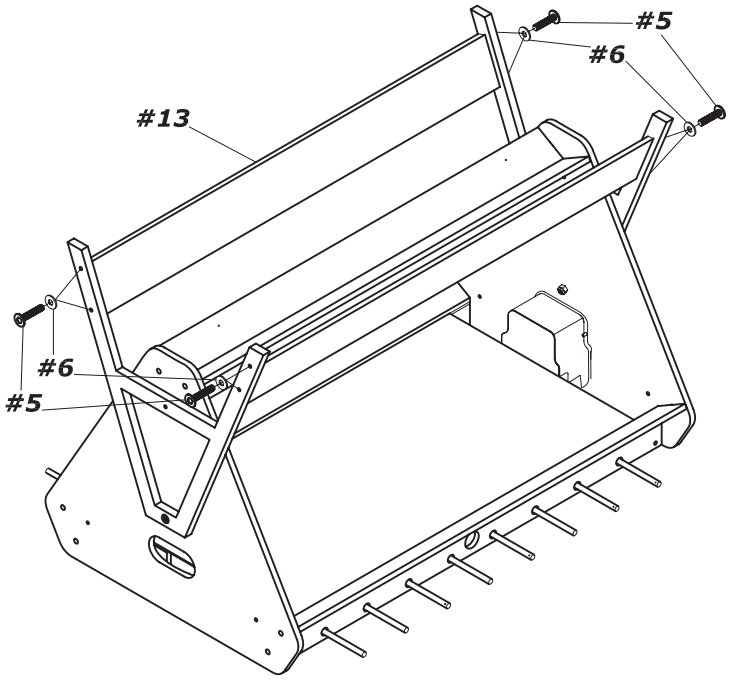

Fase 6:

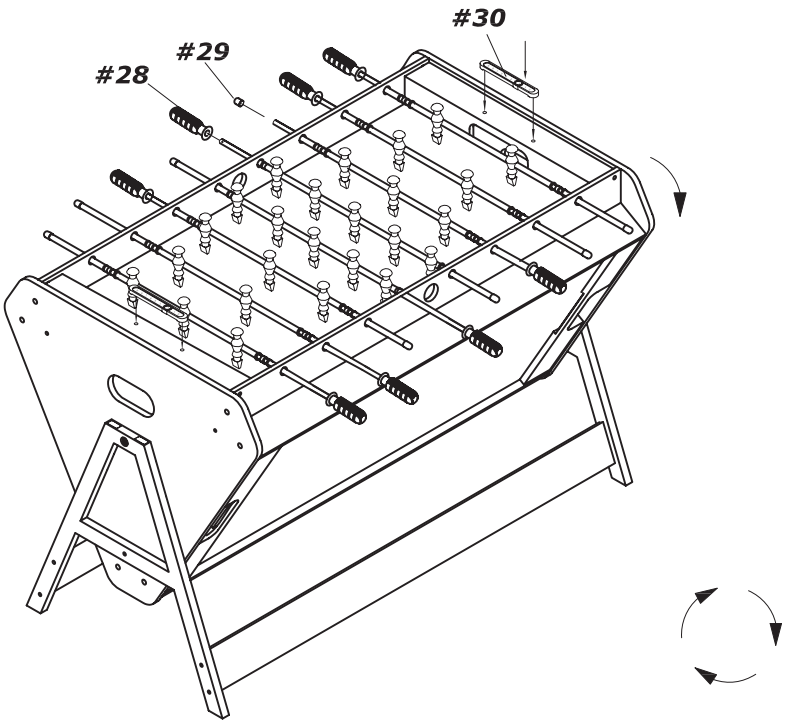

Fase 7:

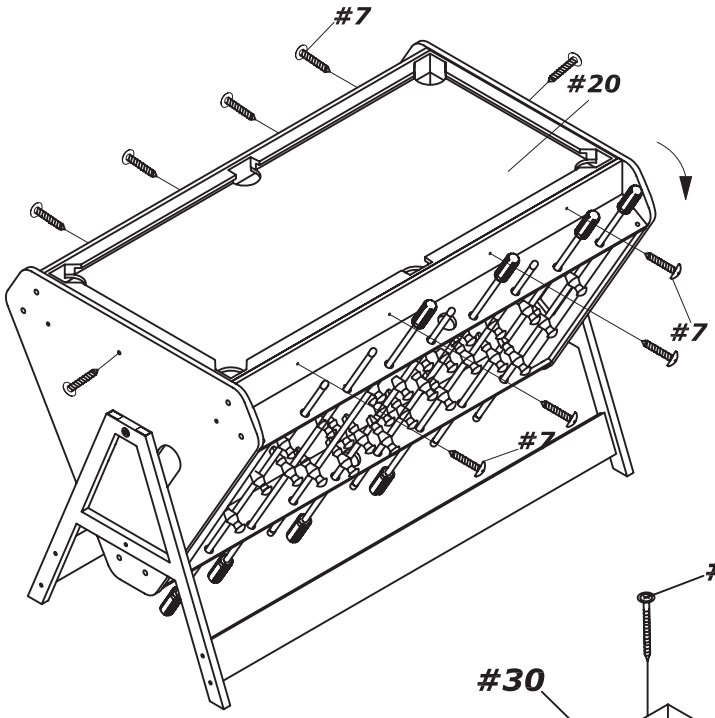

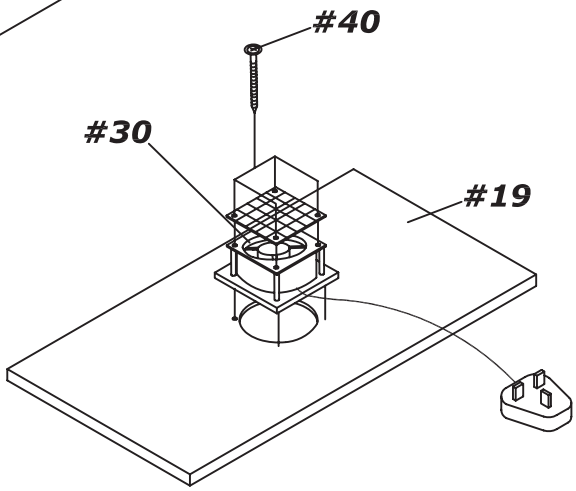

Fase 8:

